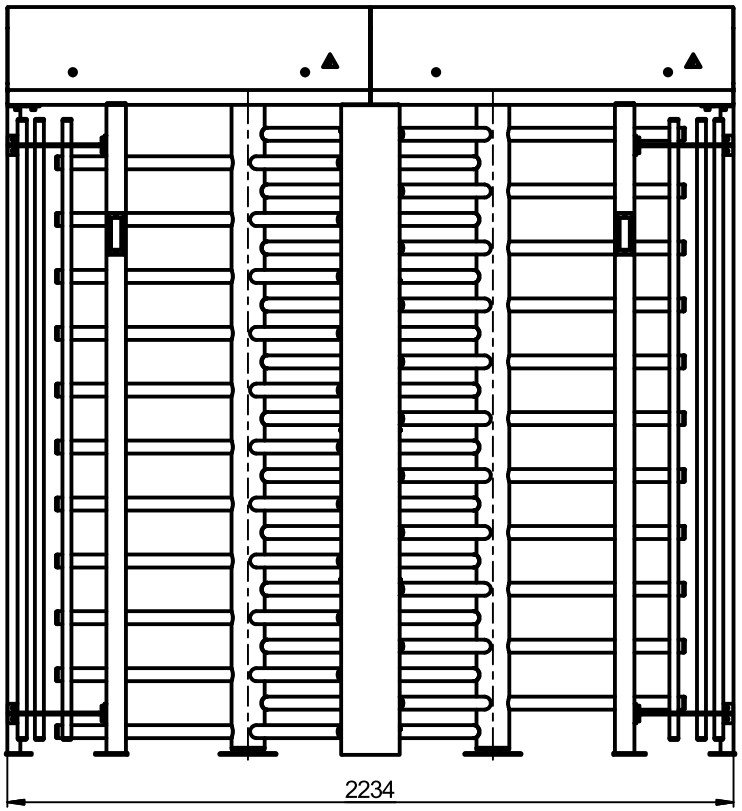

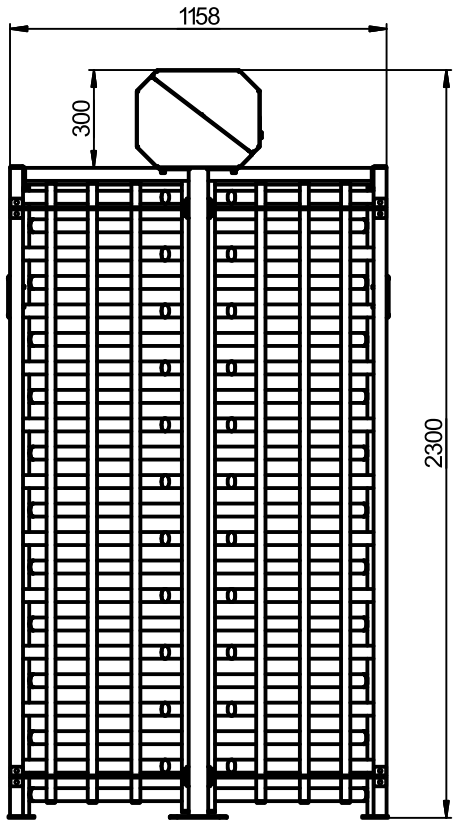

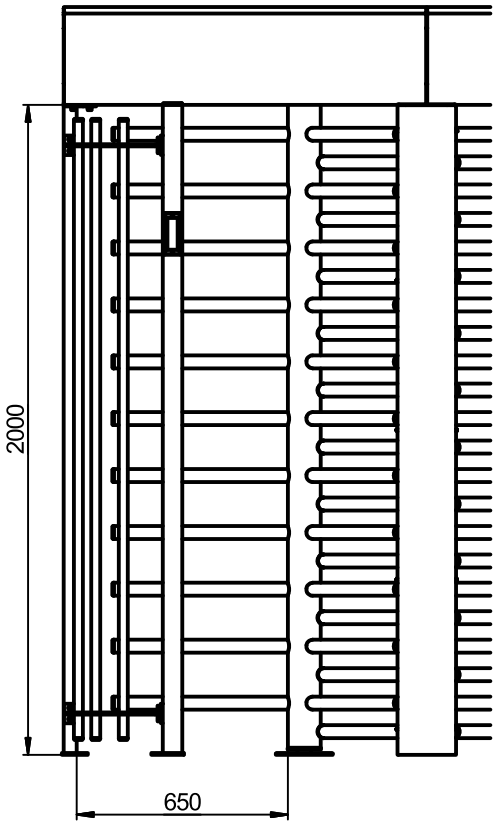

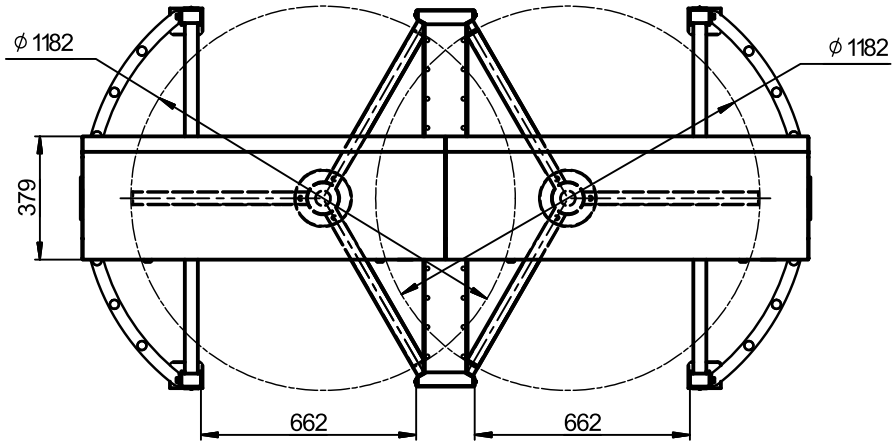

Полноростовой турникет

Sesame TWIN-Y

www.tiso.global

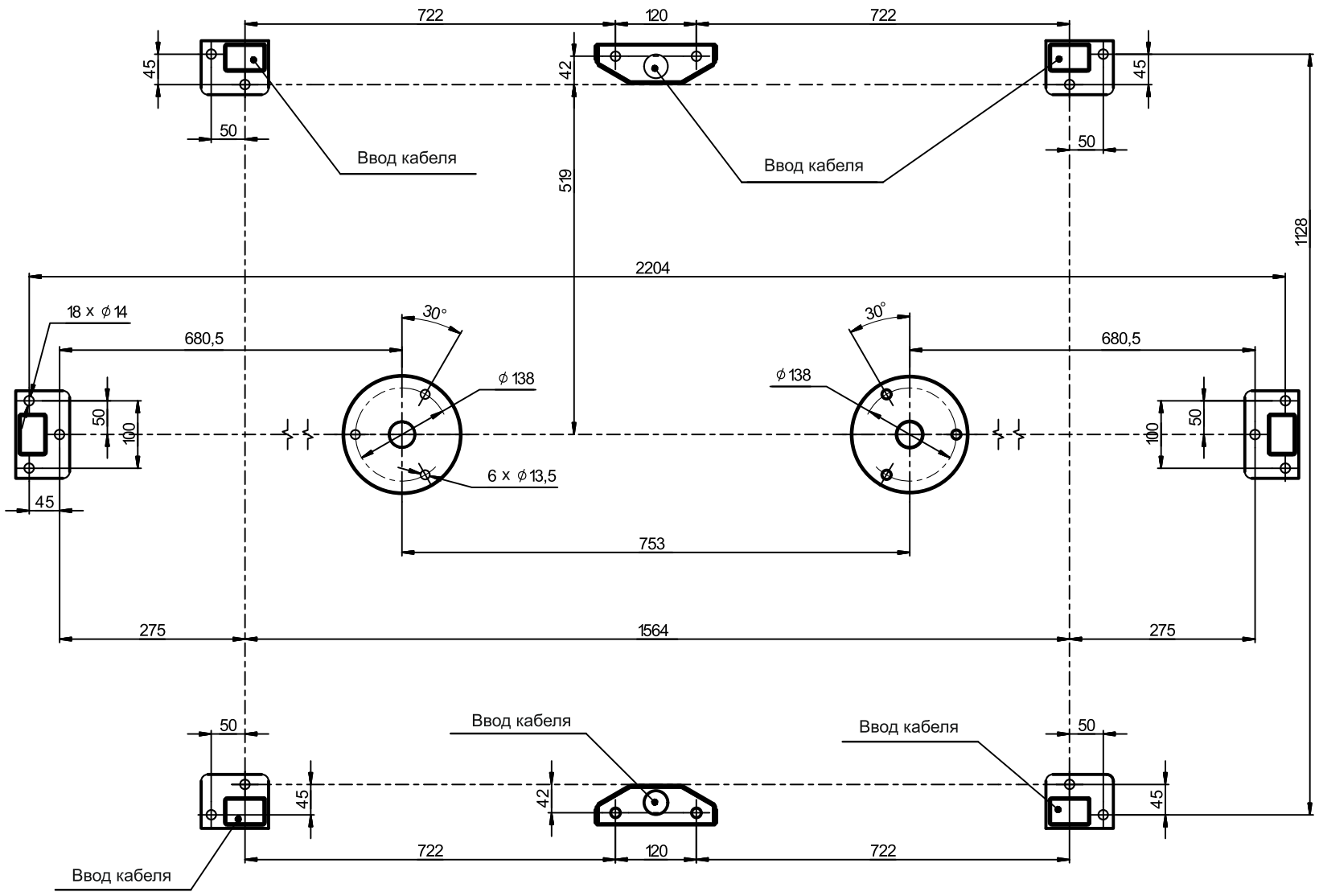

Полноростовой турникет
Sesame TWIN-Y

www.tiso.global